EGOLIGHT 1

Querschnitt

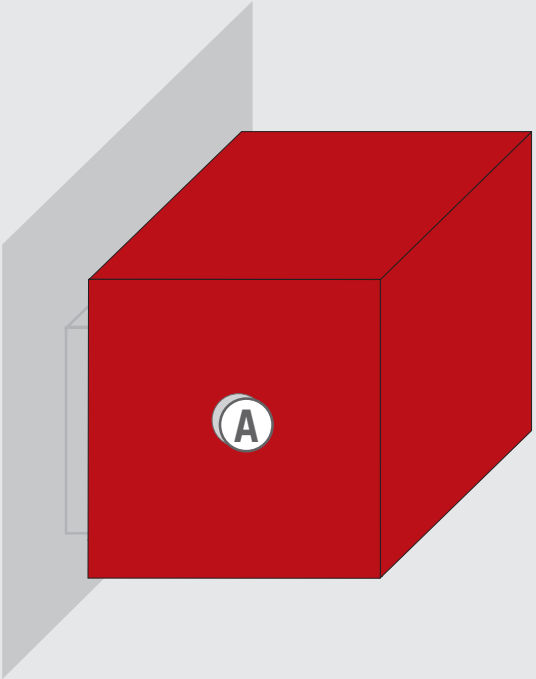

Ausführung
Vollmaterial, ohne Beleuchtung

Ausleuchtung
unbeleuchtet

Aufbau
Ⓐ Ausgefrästes Vollmaterial aus Kunststoff oder Acrylglas nach RAL lackiert, Stärke bis 20mm

EGOLIGHT 1-1

Querschnitt

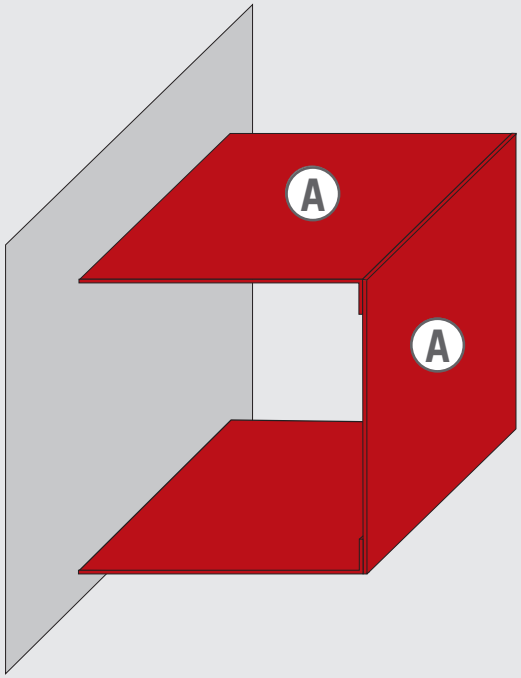

Ausführung
Reliefbuchstabe, ohne Beleuchtung

Ausleuchtung
unbeleuchtet

Aufbau:
Ⓐ Front und Seiten aus Aluminium nach RAL-Farbe lackiert

EGOLIGHT 2

Querschnitt

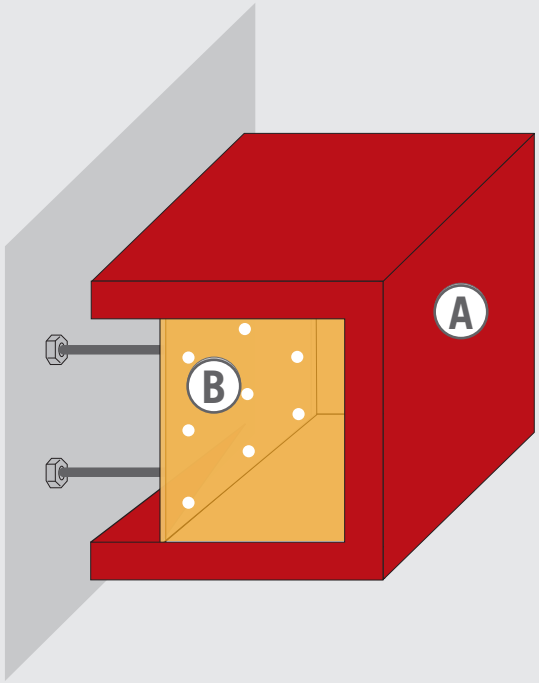

Ausführung
Vollmaterial, nach hinten strahlend

Ausleuchtung
LED

Aufbau
- Ⓐ Korpus aus ausgefrästem Kunststoff
- Ⓑ Wasserfest vergossenen LED
- Zargentiefe ca. 25 mm
- Bis 500 mm Versalhöhe

EGOLIGHT 3

Querschnitt

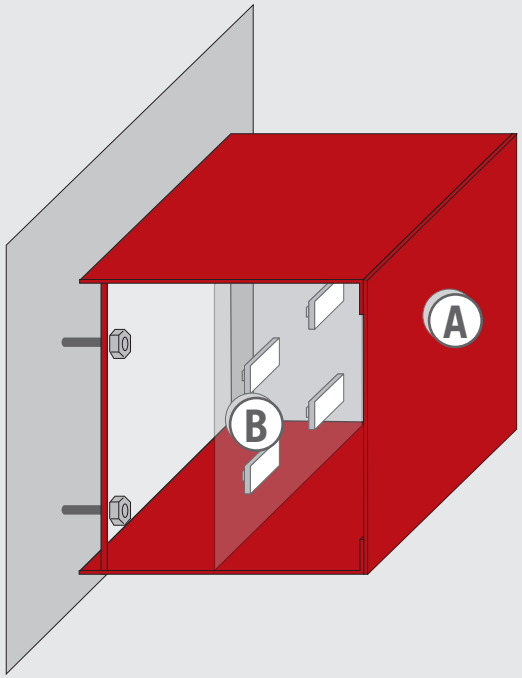

Ausführung
Vollrelief-Buchstabe, nach hinten strahlend

Ausleuchtung
LED oder Neon

Aufbau
Ⓐ Korpus bestehend aus Aluminium und nach RAL-Farbe lackiert
Ⓑ Indirekte Beleuchtung nach hinten zur Wand strahlend

EGOLIGHT 4

Querschnitt

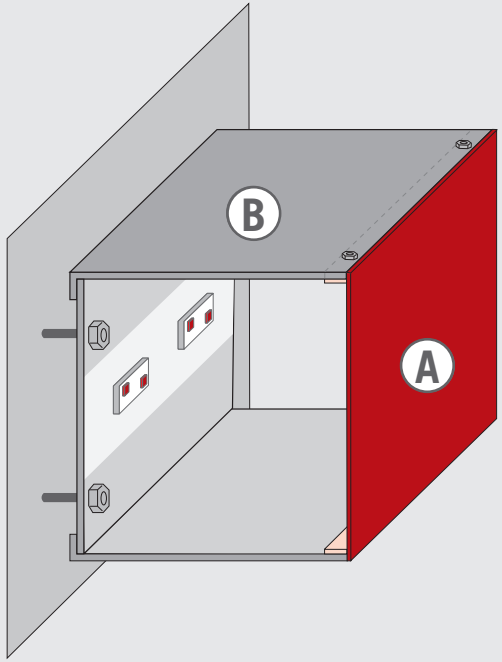

Ausführung
Vollrelief-Buchstabe, nach vorne leuchtend

Ausleuchtung
LED oder Neon

Aufbau
Ⓐ Transluzente Frontseite aus farbigem oder weißem Acrylglas, wahlweise mit Folie beschriftet
Ⓑ Korpus bestehend aus Aluminium und nach RAL-Farbe lackiert

EGOLIGHT 4 Alurahmen

Querschnitt

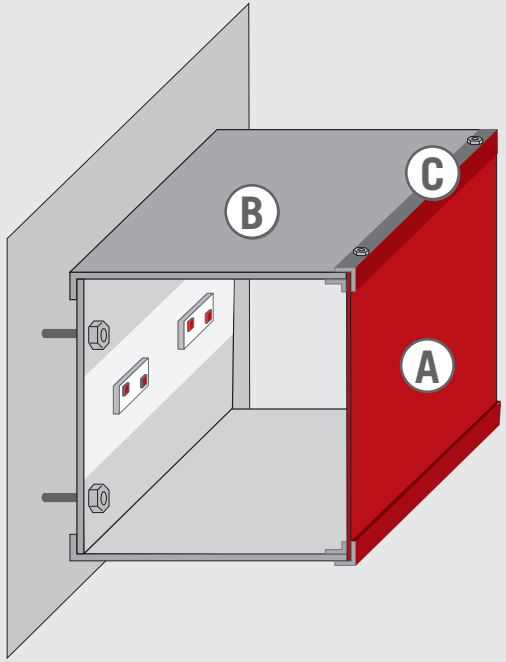

Ausführung
Vollrelief-Buchstabe, nach vorne leuchtend

Ausleuchtung
LED oder Neon

Aufbau
Ⓐ Transluzente Frontseite aus farbigem oder weißem Acrylglas, wahlweise mit Folie beschriftet
Ⓑ Korpus bestehend aus Aluminium und nach RAL-Farbe lackiert
Ⓒ Frontseite mittels Aluminiumrahmen an Rahmen befestigt

EGOLIGHT 4 Umleimer

Querschnitt

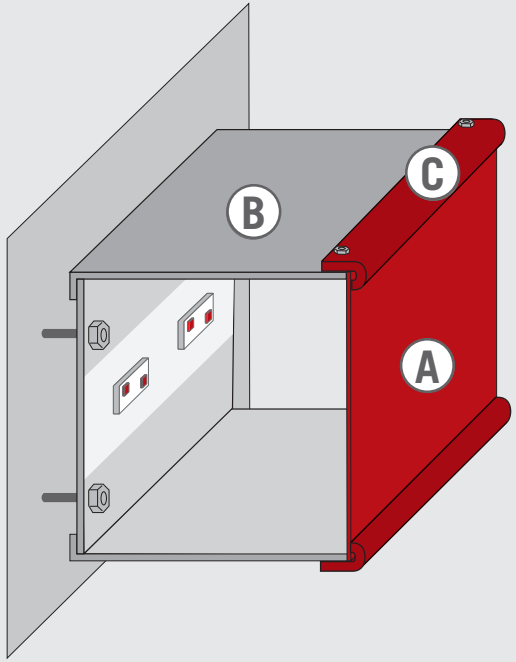

Ausführung
Vollrelief-Buchstabe, nach vorne leuchtend

Ausleuchtung
LED oder Neon

Aufbau
Ⓐ Transluzente Frontseite aus farbigem oder weißem Acrylglas, wahlweise mit Folie beschriftet
Ⓑ Korpus bestehend aus Aluminium und nach RAL-Farbe lackiert
Ⓒ Frontseite mittels Kunststoffumleimer an Rahmen befestigt

EGOLIGHT 5

Querschnitt

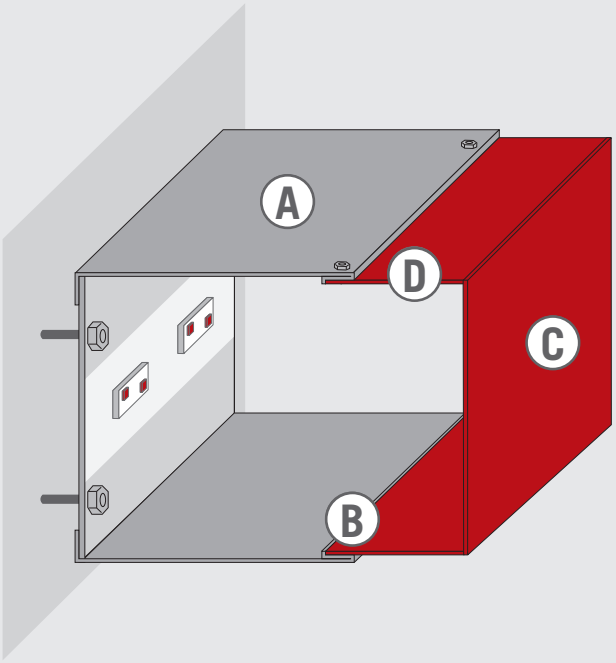

Ausführung
Vollrelief-Buchstabe, nach vorne und teilweise seitlich leuchtend

Ausleuchtung
LED oder Neon

Aufbau
Ⓐ Korpus bestehend aus Aluminium und nach RAL-Farbe lackiert
Ⓑ Eingesetztes, kantiges verklebtes Acrylglasoberteil
Ⓒ Spiegel/Front leuchtet vollflächig
Ⓓ Zargen/Seiten zu einem Drittel beleuchtet

EGOLIGHT 6

Querschnitt

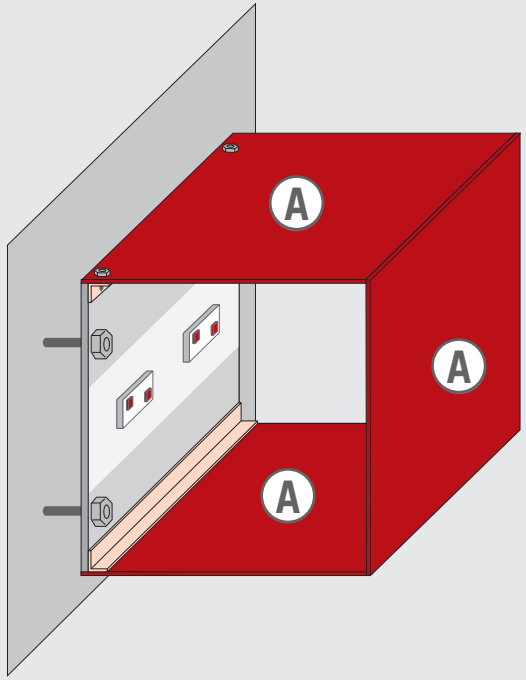

Ausführung
Vollrelief-Buchstabe, 3-seitige Ausleuchtung

Ausleuchtung
LED oder Neon

Aufbau
Ⓐ 3-seitige Acrylglasausführung

EGOLIGHT 8

Querschnitt

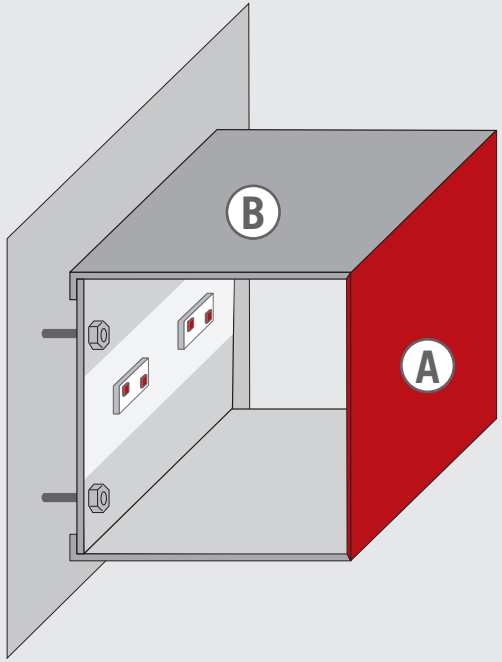

Ausführung
Design-Buchstabe, nach vorne leuchtend

Ausleuchtung
LED oder Neon

Aufbau
Ⓐ Transluzente Frontseite aus farbigem oder weißem Acrylglas, wahlweise mit Folie beschriftet, diese wird direkt in den Korpus eingelassen
Ⓑ Korpus bestehend aus Kunststoff und nach RAL-Farbe lackiert

EGOLIGHT 8S

Querschnitt

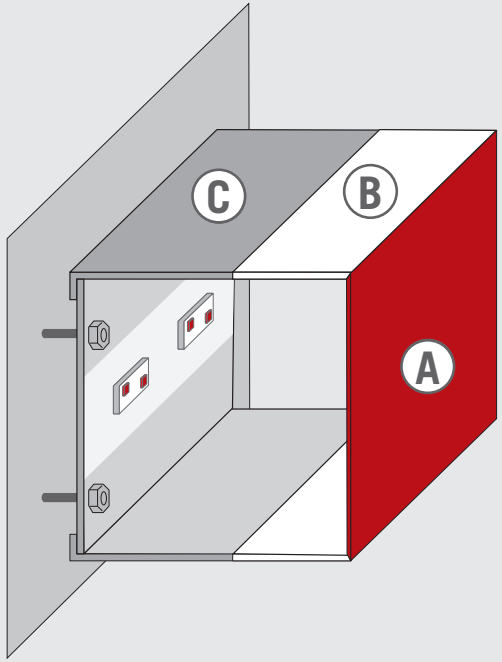

Ausführung
Design-Buchstabe, nach vorne und teilweise seitlich leuchtend

Ausleuchtung
LED oder Neon

Aufbau
Ⓐ Transluzente Frontseite aus farbigem oder weißem Acrylglas, wahlweise mit Folie beschriftet, diese wird direkt in den Korpus eingelassen
Ⓑ Korpus bestehend aus farbigem oder weißem Acrylglas (durchleuchtend)
Ⓒ und teilweise nach RAL-Farbe lackiert (undurchleuchtend)
Spiegel/Front leuchtet vollflächig
Zargen/Seiten zu einem Drittel beleuchtet